拓星辰 TRH002-700-150-S

±0.015mm 重复定位精度 Position Repeatability

0.38s 标准循环时间 Picking Cycle

2kg/5kg 额定/最大负载 Rated/Max Load

700mm 臂展 Arm Lendth

运动空间及外形安装尺寸图 Motion range and installation dimension drawing

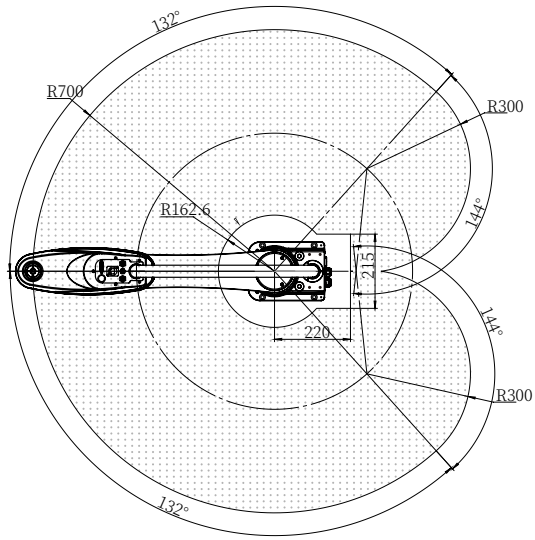

产品型号 ROBOT MODEL		TRH002-700-150-S
机械臂长 Arm Lendth	第1+第2机械臂 1-2 Axis	700mm
	第1机械臂 1 Axis	400mm
	第2机械臂 2 Axis	300mm
负载 Payload	额定 Rated	2kg
	最大 Max	5kg
4轴转动惯量【1】 4 Axis Inertia	额定 Rated	0.01kg · ㎡
	最大 Max	0.1kg · ㎡
重复定位精度 Position Repeatability	第1+第2关节 1-2 Axis	±0.015mm
	第3关节 3 Axis	±0.01mm
	第4关节 4 Axis	±0.01°
标准循环时间(额定负载)【2】Picking Cycle (Rated Load)		0.38s
运动范围 Working Range	第1关节 1 Axis	±132°
	第2关节 2 Axis	±144°
	第3关节 3 Axis	150mm
	第4关节 4 Axis	±360°
最大运动速度 Max Speed	第1+第2关节 1-2 Axis	9267mm/s
	第3关节 3 Axis	1067mm/s
	第4关节 4 Axis	1946 °/s
用户电路 User Circuit	15针（D-Sub接口）,RJ45标准网口	
用户气路 User Gas Path	ϕ4mm×1，ϕ6mm×2	
电压 Voltage	单相AC220V±10%，50Hz	
功率 Power	1.1kW	
安装环境 Installation Environment	环境温度 Temperature 【3】	0℃~45℃
	环境相对湿度 Humidity	10%~80%RH，无结露 No Condensation
	本体防护等级 Degree Of Protection	IP20
适用控制柜 Controller		TRI100S4LC08X5E00000 TRC04-040-S-1101
本体重量（不含线缆）Robot Weight (Excluding Cables)		19.5kg

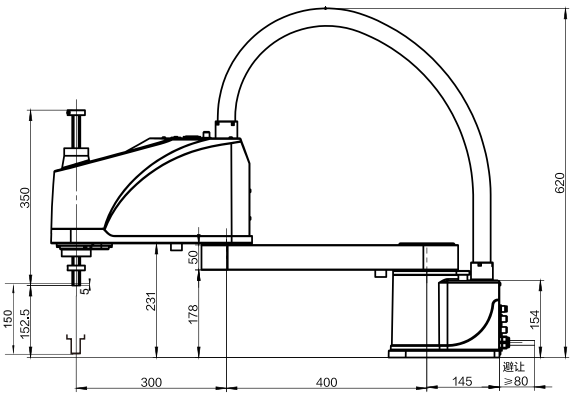

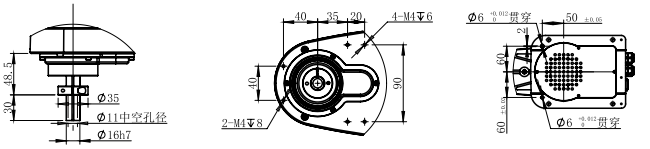

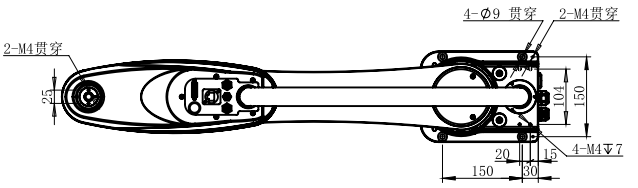

【1】4轴转动惯量：负载中心与第4关节中心位置一致，如果不一致，根据实际负载及工况评估。
【2】标准循环时间：额定负载下，机器人往返走一个拱形运动的循环时间（水平运动300mm，垂直运动25mm）。
【3】环境温度：环境温度变化不应过大，10℃以内为宜，如果产品在接近建议环境温度范围下限的低温环境下使用时，或产品因长时间停止未使用时，建议预热10分钟后再进行作业使用。

【1】4 Axis Inertia: The position of the load center is consistent with the center of the fourth joint. If it is not consistent, it should be evaluated based on the actual load and working conditions.
【2】Picking Cycle: The cycle time for a robot to move back and forth in an arch shape under rated load (horizontal movement of 300mm and vertical movement of 25mm).
【3】Environmental Temperature: The temperature change in the environment should not be too large, preferably within 10 ℃. If the product is used in a low-temperature environment close to the lower limit of the recommended environmental temperature range, or if the product has not been used for a long time, it is recommended to preheat for 10 minutes before use.